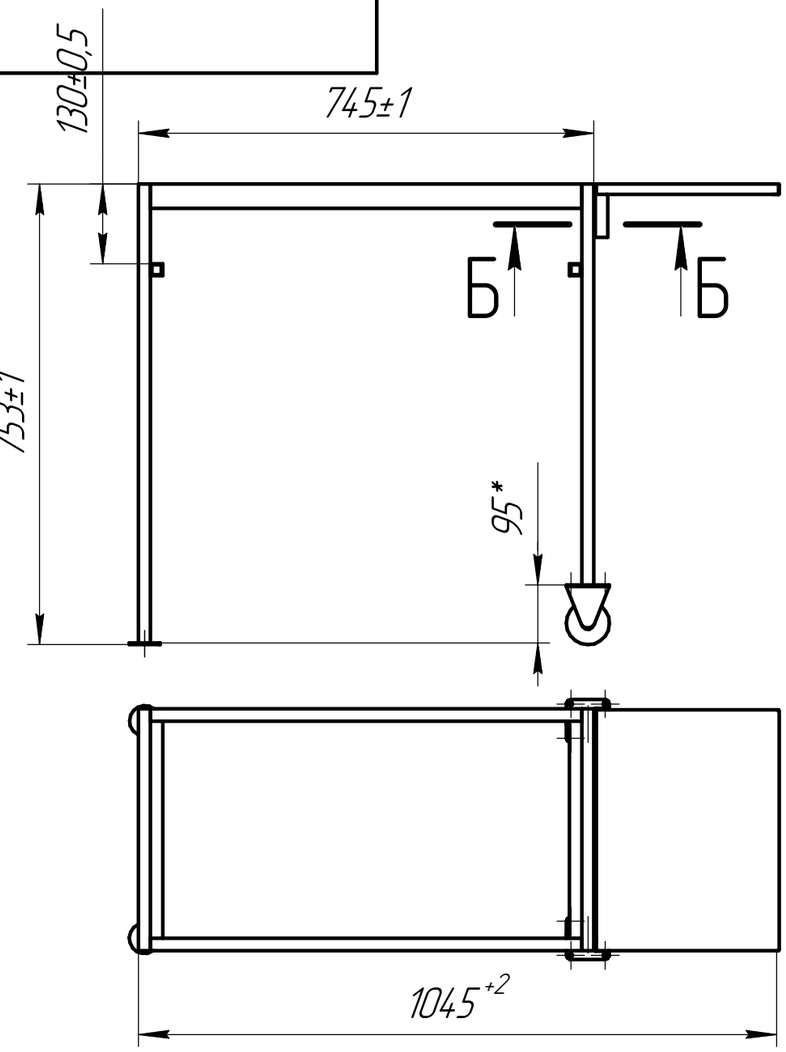

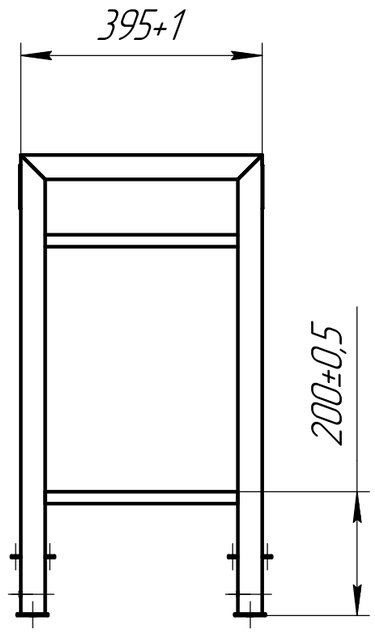

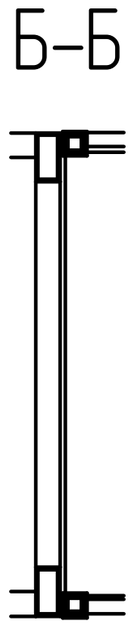

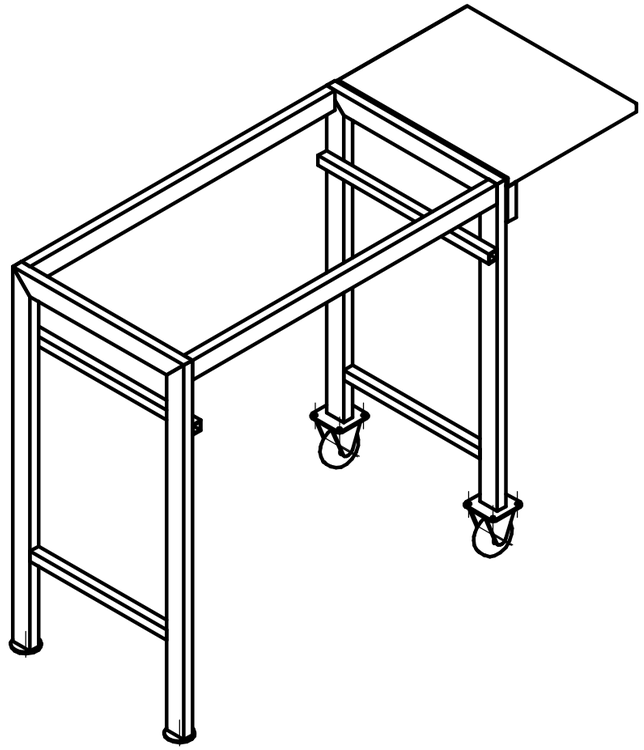

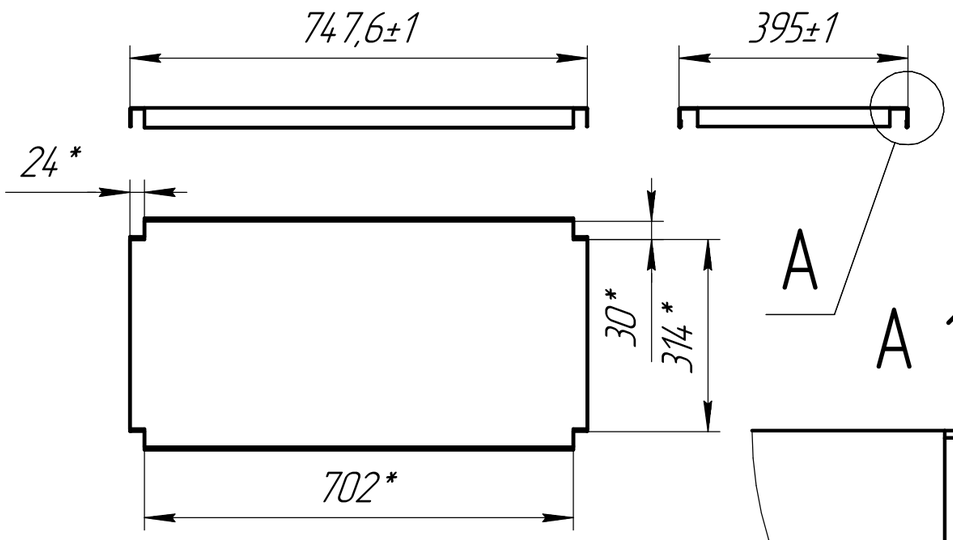

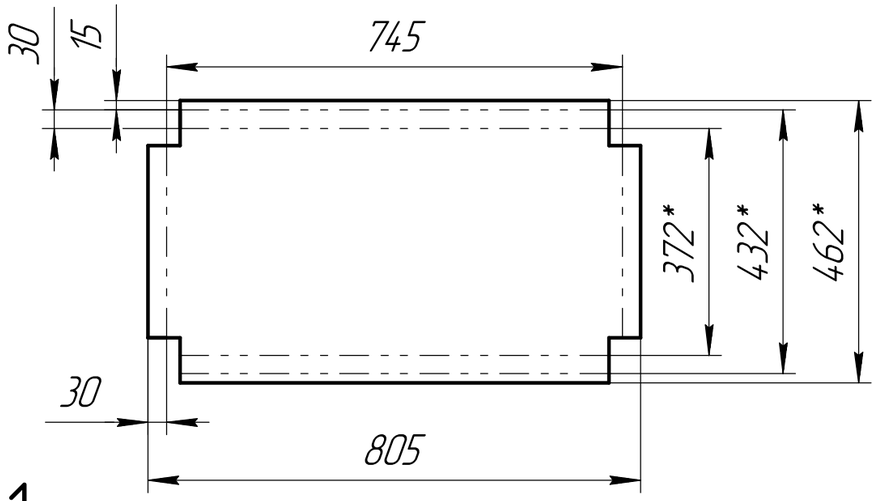

Изм.	Лист	№ докум.	Подп.	Дата
Разраб.		Кутузов Д.М.		
Пров.		Смирнов В.В.		
Т.контр.				
Н.контр.				
Утв.				

Чертеж рамы в сборе

Лит.	Масса	Масштаб
	14,47	1:10
Лист	Листов 1	

ГК "Кедр"

Перв. примен.

Справ. №

Подп. и дата

Инв. № дубл.

Взам. инв. №

Подп. и дата

Инв. № подл.

КОМПАС-3D v22 Учебная версия © 2023 ООО "АСКОН-Системы проектирования", Россия. Все права защищены.

Не для коммерческого использования

Копировал

Формат А3