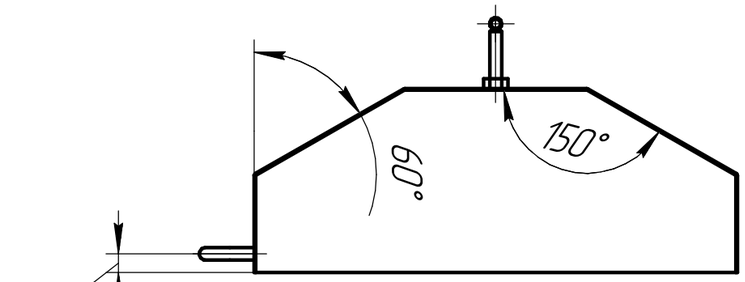

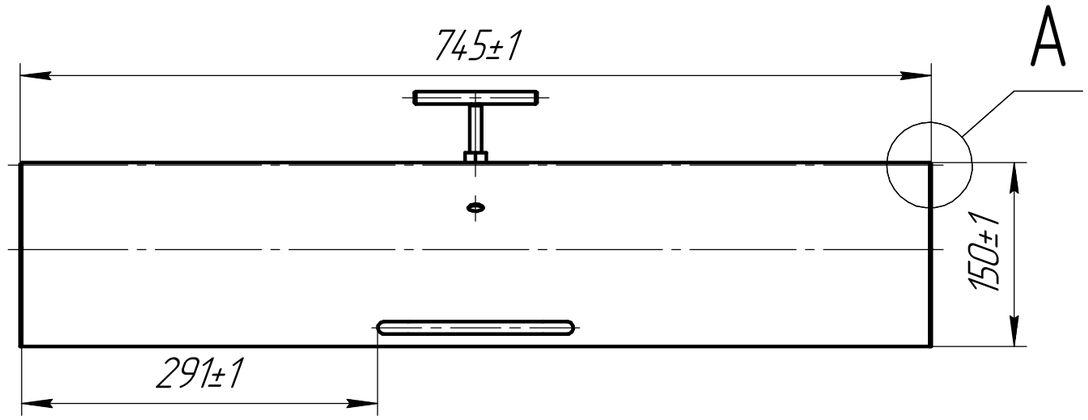

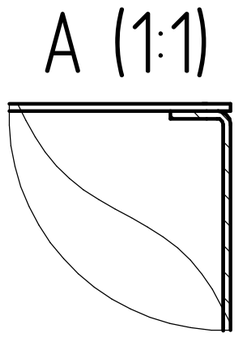

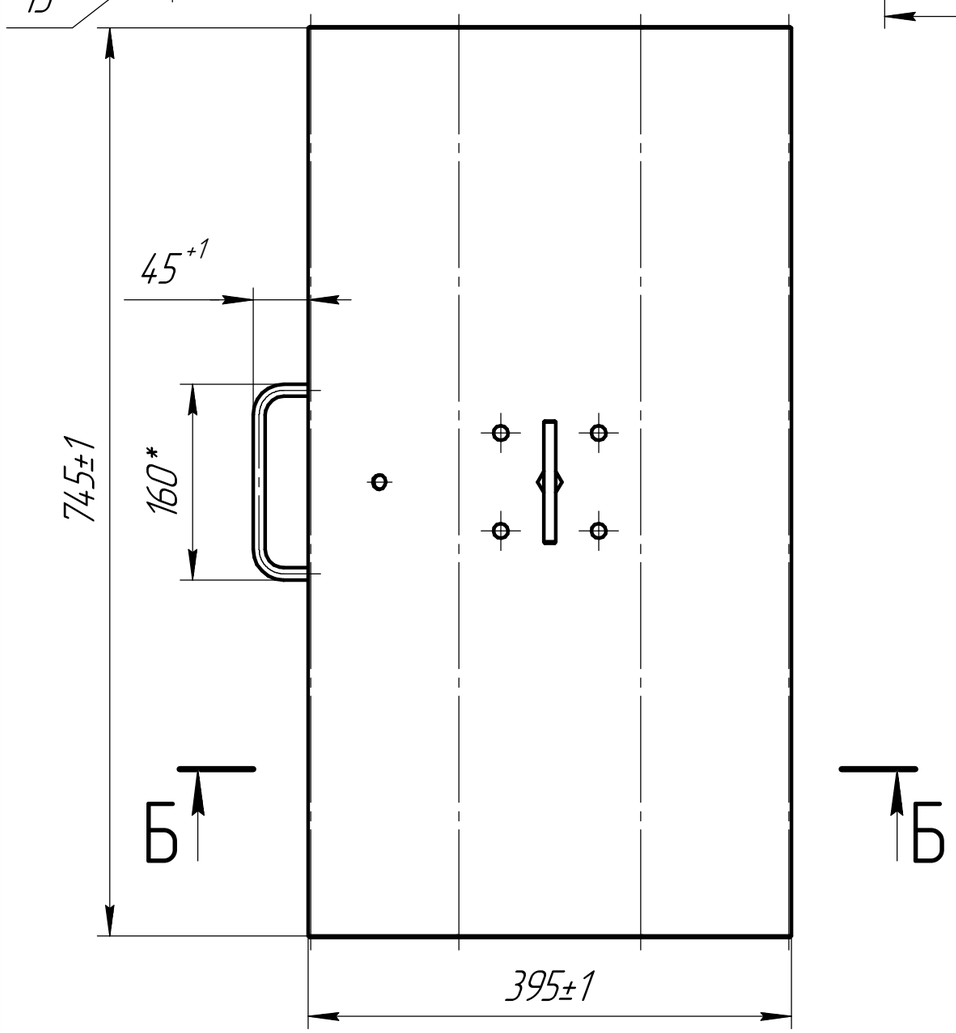

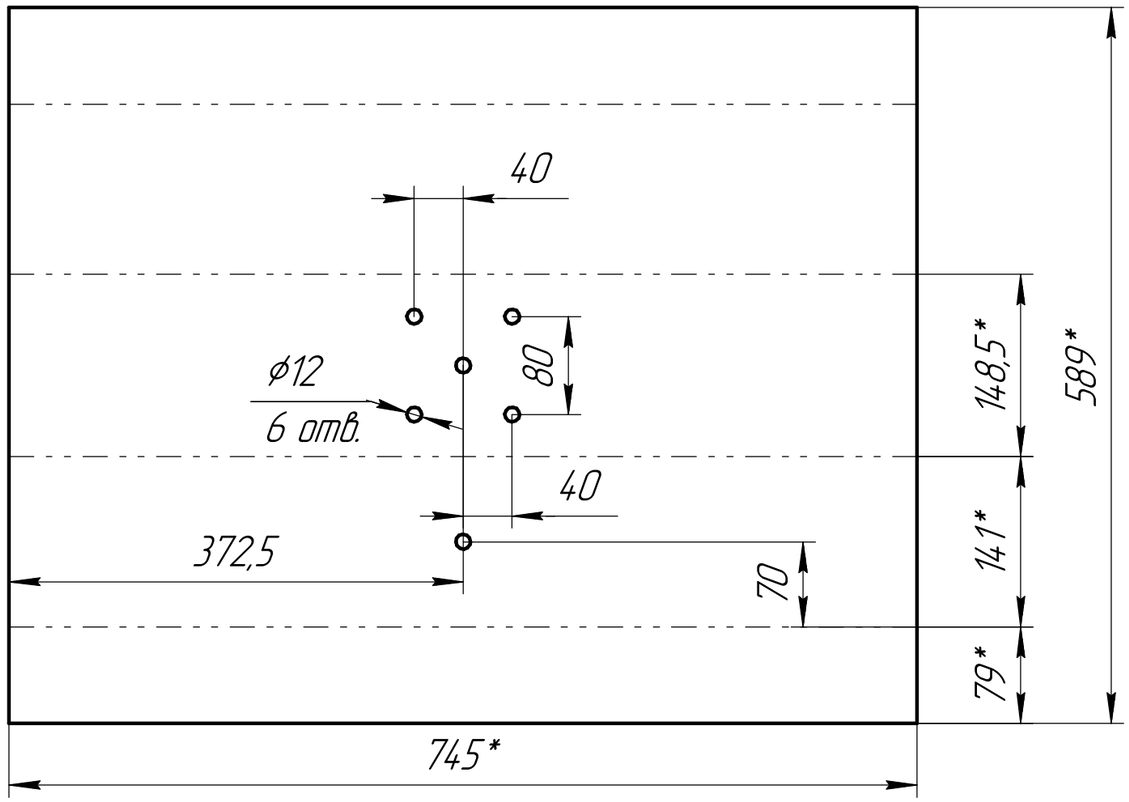

Б–Б

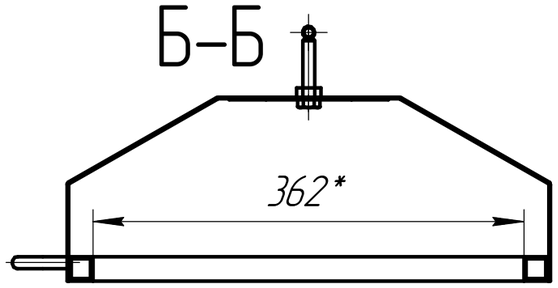

Изм.	Лист	№ докум.	Подп.	Дата	Чертеж крышки в сборе	Лит.	Масса	Масштаб
Разраб.							7,92	1:5
Пров.		Смирнов В.В.				Лист	Листов 1	
Т.контр.								
Н.контр.								
Утв.								

Перв. примен.

Справ. №

Подп. и дата | Инв. № дубл. | Взам. инв. № | Подп. и дата | Инв. № подл.

КОМПАС-3D v22 Учебная версия © 2023 ООО "АСКОН-Системы проектирования". Россия. Все права защищены.

Не для коммерческого использования

Копировал

Формат А3